СВІТ МЕБЛІВ

ПАСПОРТ

Набір меблів "Кармен"/Набор мебели "Кармен"

Тумбочка

Габаритні розміри/ Габаритные размеры:
Ширина: 530мм; висота/высота: 485мм; глибина/глубина: 400мм.

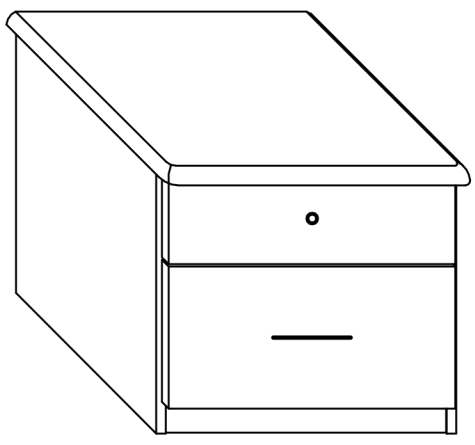

(UA) ПРАВИЛА ЕКСПЛУАТАЦІЇ ТА ДОГЛЯДУ

1. Меблі призначені для експлуатації та зберігання в сухих та теплих приміщеннях.
2. Уникати попадання вологи та впливу прямих сонячних променів, щоб уникнути деформацій та зміни кольору.
3. Не допускається експлуатація меблів не за їх прямим призначенням.
4. Не допускається черезмірне навантаження на деталі меблів, яке призводить до їх деформації та руйнування.
5. При переміщенні меблів необхідно спочатку звільнити їх від речей. При значних переміщеннях рекомендується зняти всі двері і вийняти внутрішні полиці і шухляди.
6. При виникненні будь-яких ускладнень, а також для внесення конструктивних змін, при необхідності проведення ремонту та оновлення меблів потрібно звернутися до фахівців.
7. Поверхню меблів очищати від забруднення вологою тканиною або серветкою, змоченою водою або спеціальними засобами очищення. Не допускається застосування засобів очищення в складі яких є агресивні хімічні речовини (ацетон, пральні порошки, розчинники і т.д.).
8. При обережній експлуатації меблі будуть служити довго, залишаючи приємний зовнішній вигляд.

(RUS) ПРАВИЛА ЭКСПЛУАТАЦИИ И УХОДА

1. Мебель предназначена для эксплуатации и хранения в сухих и теплых помещениях.
2. Избегать попадания влаги и влияния прямых солнечных лучей, во избежание деформаций и изменения цвета.
3. Не допускается эксплуатация мебели не по назначению.
4. Не допускается чрезмерная нагрузка на детали мебели, котороя приводит к их деформации и разрушению.
5. При перемещении мебели необходимо сначала освободить её от вещей. При значительных перемещениях рекомендуется снять все двери и вынуть внутренние полки и ящики.
6. При возникновении любых осложнений, а также для внесения конструктивных изменений, при необходимости проведения ремонта и обновления мебели нужно обратиться к специалистам.
7. Поверхность мебели очищать от загрязнения влажной тканью или салфеткой, смоченной водой или специальными средствами очистки. Не допускается применения средств очистки в составе которых есть агрессивные химические вещества (ацетон, стиральные порошки, растворители и так далее).
8. При бережной эксплуатации мебель будет служить долго, оставляя приятный внешний вид.

(UA) З метою постійного вдосконалення продукції відповідно до вимог ринку, виробник залишає за собою право в будь-який момент вносити зміни в конструкцію меблів, не змінюючи їх загальних характеристик.

(RUS) С целью постоянного совершенствования продукции в соответствии с требованиями рынка, производитель оставляет за собой право в любой момент вносить изменения в конструкцию мебели, не изменяя их общих характеристик.

"Кармен" Тумбочка

"Кармен" Тумбочка

СВІТ МЕБЛІВ

Специфікація деталей / Спецификация деталей

№ поз.	Назва / Наименование	Розміри / Размеры (в мм)	К-ть / К-во (в шт.)
1	пр.л. Боковина	462x340	2
2	Кришка/Крышка	530x400	1
3	Основа/Основание	465x340	1
4	Царга	465x50	1
5	Фронт шух.	156x491	1
6	Фронт шух.	243x491	1
7	Боковина шух.	300x100	2
8	Боковина шух.	300x120	2
9	Стяжка шух.	407x100	1
10	Стяжка шух.	407x120	1
11	ДВП	303x437	2
12	ДВП	490x424	1

(UA) ПОСЛІДОВНІСТЬ ЗБИРАННЯ

1. За допомогою специфікації, вибрати з упаковок потрібні деталі. Розмістити деталі на рівній і чистій поверхні.
2. Збирання розпочинати в горизонтальному положенні, та проводити за допомогою малюнків.
3. В деталі з глухими отворами Ø8мм обережно забити шканти, змастивши їх клеєм ПВА.
4. Прикрутити направляючі до боковин (поз.1) та боковин шух. (поз.7;8) саморізами (малюнок №1 та №3).
5. З'єднати боковини (поз.1) з основою (поз.3) та царгою (поз.4) за допомогою шкантів з дюбелями та стягнути ексцентриками (малюнок №1).
6. Наживити кришку (поз.2) із шкантами з дюбелями на боковини (поз.1) та стягнути ексцентриками (малюнок №2).
7. Прикласти ДВП (поз.12) до тильної частини виробу та прибити цвяхами (малюнок №2).
8. Встановити виріб у вертикальне положення.
9. Зібрати шухлядки (малюнок №3). Прикрутити ручки за допомогою гвинтів. Прикласти ДВП (поз.11) до нижньої частини виробу та прибити цвяхами.
10. Встановити шухлядки з 'єднавши направляючі. Відрегулювати шухлядки за допомогою отворів на направляючих та саморізів (малюнок №4).

(RUS) ПОСЛЕДОВАТЕЛЬНОСТЬ СБОРКИ

1. С помощью спецификации, выбрать из упаковок нужные детали. Разместить детали на ровной и чистой поверхности.
2. Сборку начинать в горизонтальном положении, и проводить с помощью рисунков.
3. В детали с глухими отверстиями Ø8мм осторожно забить шканты, смазав их клеем ПВА.
4. Прикрутить направляющие к боковинам (поз.1) и боковинам шух. (поз.7;8) саморезами (рисунок №1 и №3).
5. Присоединить боковины (поз.1) к основанию (поз.3) и царгою (поз.4) с помощью шкантов с дюбелями и стянуть ексцентриками (рисунок №1).
6. Нажить крышку (поз.2) со шкантами с дюбелями на боковины (поз.1) и стянуть ексцентриками (рисунок №2).
7. Приложить ДВП (поз.12) к тыльной части изделия и прибить гвоздями (рисунок №2).
8. Установить изделие в вертикальное положение.
9. Собрать шухлядки (рисунок №3). Прикрутить ручки с помощью винтов. Приложить ДВП (поз.11) к нижней части изделия и прибить гвоздями.
10. Установить шухлядки соединивши направляющие. Отрегулировать шухлядки с помощью отверстий на направляющих и саморезов (рисунок №4).

1/3 ст.

2/3 ст.

"Кармен" Тумбочка

"Кармен" Тумбочка

СВІТ МЕБЛІВ

Малюнок №1 / Рисунок №1

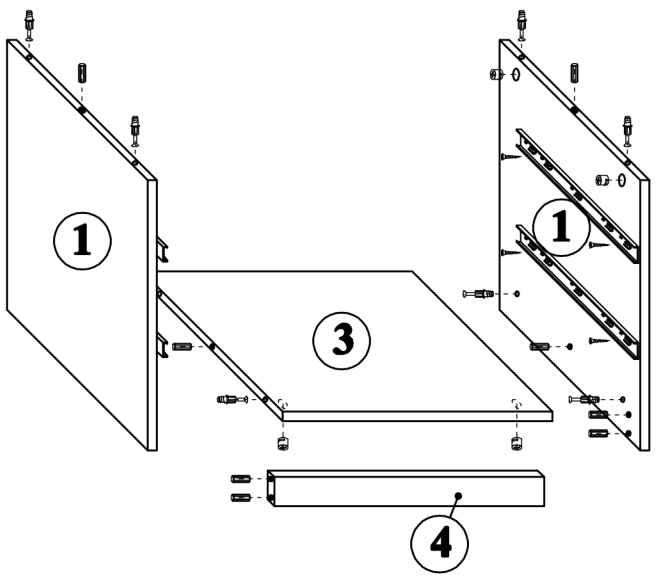

Малюнок №2 / Рисунок №2

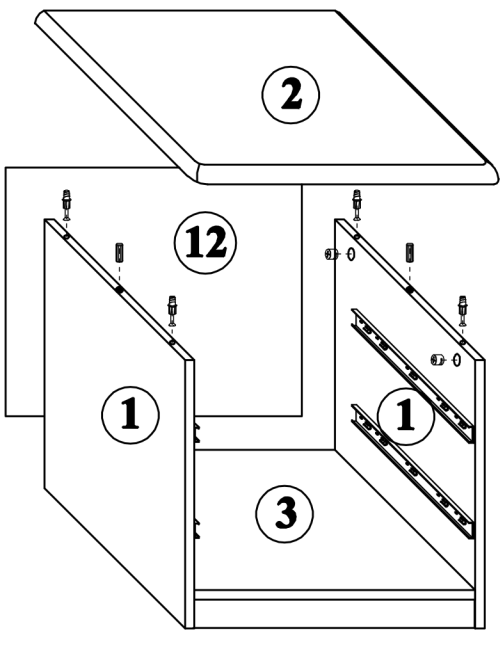

Малюнок №4 / Рисунок №4

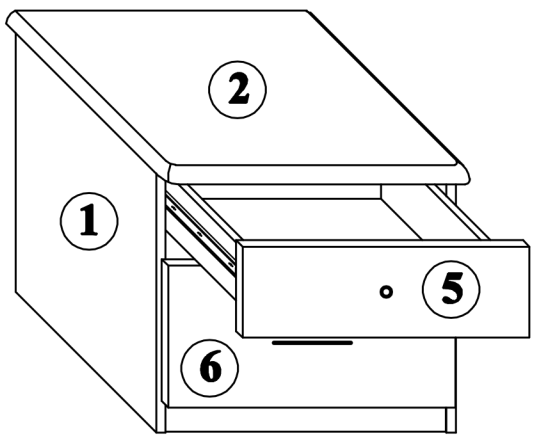

Малюнок №3 / Рисунок №3

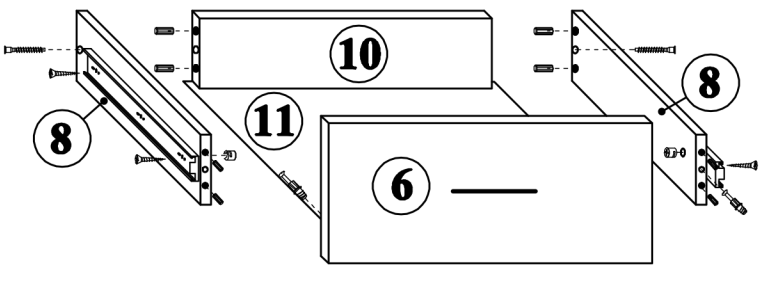

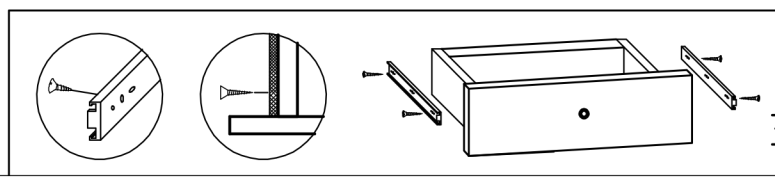

3/3 ст.