Трюмо "Софі" (ш.1400/в.1380/г.470)

ЗАГАЛЬНІ ТЕХНІЧНІ ВКАЗІВКИ ПО ЗБИРАННЮ МЕБЛІВ

Перед збиранням уважно ознайомтесь з даною інструкцією, перевірте комплектніст деталей та фурнітури. **Для збирання меблів РЕКОМЕНДУЄМО скористатись послугами кваліфікованих спеціалістів!**
Для запобігання появи подряпин, збирання потрібно проводити на рівній, чистій та твердій поверхні вселеної тканиною або пакувальною тарою.

ПРАВИЛА ДОГЛЯДУ ТА ЕКСПЛУАТАЦІЇ

1.Побережіть меблі від високих температур
2.Не піддавайте фасади охолодженню нижче -15 С
4.Потрібно уникати довгого контакту з вологою, особливо з гарячою парою.
5.Не допускайте прямої дії сонячних променів на меблеві вироби.
6.Рекомендована температура повітря для зберігання та експлуатації від -10 С до +25 С
7.Забезпечте достатню відстань від електричних та освітлювальних приладів, обігрівачів, тощо.
8.У разі появи бруду на меблях- видаляйте його за допомогою мильного розчину із наступним витиранням поверхні насухо. Уникайте використання абразивних матеріалів.

ІДЕНТИФІКАЦІИНИИ СТІКЕР ФАБРИКИ , ЯК ГАРАНТ ЯКОСТІ

У разі відсутності даної наклейки, або наклейка має інший вигляд чи явні ознаки підробки, такий виріб вважається фальсифікатом!
На фальсифіковану продукцію фабрики, чи продукцію, продану під виглядом продукції фабрики гарантійне та постгарантійне обслуговування не надається!
ПРИ ВСТАНОВЛЕННІ МЕБЛІВ, НАКЛЕЙКИ ЛЕГКО ЗНЯТИ, ЯКЩО РОЗІГРІТИ ЇХ ПРОСТИМ ПОБУТОВИМ ФЕНОМ.

THE TECHNICAL PROOFS OF THE FURNITURE

Before assembling, carefully read these instructions, check the completeness of the parts and accessories. For furniture assembly WE RECOMMEND using services of qualified specialists! To prevent scratches, the should be carried out on a flat, clean and hard surface of the well-populated cloth or packaging tara.

RULES OF CARE AND OPERATION

1.Protect furniture from high temperatures
2.Do not subject the facades to cooling below -15 C
4.Long contact with moisture should be avoided, especially with hot steam.
5. Do not allow direct sunlight on furniture products.
6.Recommended air temperature for storage and operation from -10 C to +25 C
7. Ensure sufficient distance from electrical and lighting devices, heaters, etc.
8.In case of dirt on furniture, remove it with soap solution and then wipe surface dry. Avoid using abrasive materials.

Сторінка 1

ПЕРЕЛІК ФУРНІТУРИ / LIST OF FURNITURE

Дзеркало 500x864	Заглушка для конфірмат	Ключ конфірматний	Конфірмат 50 мм	Напр. телескопічна 400 мм	Опора цвях (копито)
1	108	1	108	6	8
Ручка DN 109/96 G4	Склотримач (хром)	Цвях	Шкант	Шуруп 3,5*16	Шуруп 3,5*20

ТЕХНІЧНА ІНФОРМАЦІЯ ВИРОБУ / PRODUCT TECHNICAL INFORMATION

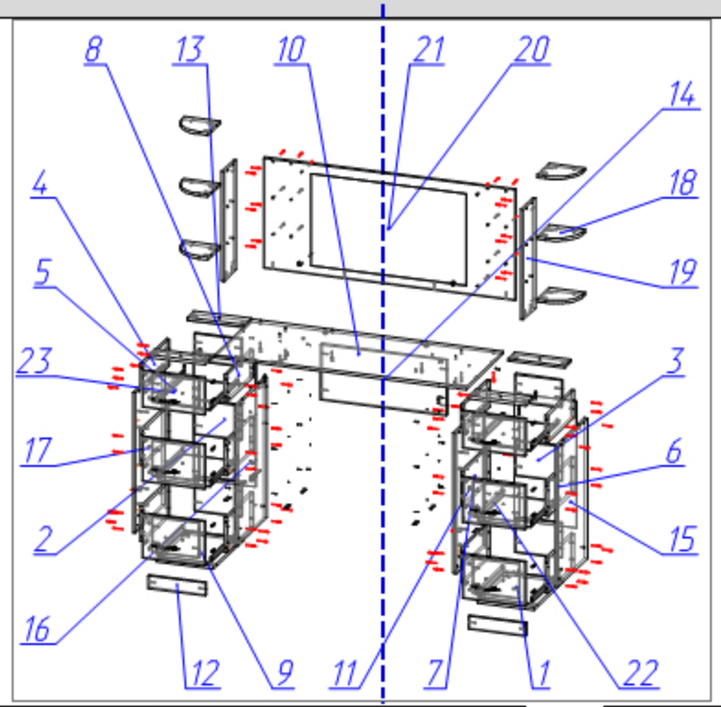

ІНСТРУКЦІЮ ДЛЯ СКЛАДАННЯ ПО КРОКАМ СКАНУЙ ТУТ

ПЕРЕЛІК ДЕТАЛЕЙ ДСП / LIST OF CHIPBOARD DETAILS

№ по схемі / № to the scheme	Кількість / Number	Довжина,мм / Length,мм	Ширина,мм / Width,мм
3	8	260	189
4	2	400	148
5	4	260	148
6	4	400	189
7	4	400	189
8	2	400	148
9	2	318	451
10	1	1404	574
11	1	764	451
12	2	318	70
13	4	318	101
14	1	700	300
15	1	764	451
16	1	764	451
17	1	764	451
18	6	200	184
19	2	598	186
20	1	600	1400
	47		

ДЕТАЛІ МДФ/ДСП (ФАСАД) / LIST OF MDF/CHIPBOARD (FACADE) DETAILS

№ по схемі / № to the scheme	Кількість / Number	Довжина,мм / Length,мм	Ширина,мм / Width,мм
22	4	241	347
23	2	200	347

Сторінка 2

ПЕРЕЛІК ДЕТАЛЕЙ ДВП / LIST OF FIBER DETAILS

№ по схемі / № to the scheme	Кількість / Number	Довжина,мм / Length,мм	Ширина,мм / Width,мм
1	6	292	400
2	2	690	346