Комод "Лайн" (ш.1100 в.735 г.470)

ЗАГАЛЬНІ ТЕХНІЧНІ ВКАЗІВКИ ПО ЗБИРАННЮ МЕБЛІВ

Перед збиранням уважно ознайомтесь з даною інструкцією, перевірте комплектність деталей та фурнітури. **Для збирання меблів РЕКОМЕНДУЄМО скористатись послугами кваліфікованих спеціалістів!**
Для запобігання появи подряпин, збирання потрібно проводити на рівній, чистій та твердій поверхні вселеної тканиною або пакувальною тарою.

ПРАВИЛА ДОГЛЯДУ ТА ЕКСПЛУАТАЦІЇ

1.Побережіть меблі від високих температур
2.Не піддавайте фасади охолодженню нижче -15 С
4.Потрібно уникати довгого контакту з вологою, особливо з гарячою парою.
5.Не допускайте прямої дії сонячних променів на меблеві вироби.
6.Рекомендована температура повітря для зберігання та експлуатації від -10 С до +25 С
7.Забезпечте достатню відстань від електричних та освітлювальних приладів, обігрівачів, тощо.
8.У разі появи бруду на меблях- видаляйте його за допомогою мильного розчину із наступним витиранням поверхні насухо. Уникайте використання абразивних матеріалів.

ІДЕНТИФІКАЦІЙНИЙ СТІКЕР ФАБРИКИ , ЯК ГАРАНТ ЯКОСТІ

У разі відсутності даної наклейки, або наклейка має інший вигляд чи явні ознаки підробки, такий виріб вважається фальсифікатом!
На фальсифіковану продукцію фабрики, чи продукцію, продану під виглядом продукції фабрики гарантійне та постгарантійне обслуговування не надається!
ПРИ ВСТАНОВЛЕННІ МЕБЛІВ, НАКЛЕЙКИ ЛЕГКО ЗНЯТИ, ЯКЩО РОЗІГРІТИ ЇХ ПРОСТИМ ПОБУТОВИМ ФЕНОМ.

THE TECHNICAL PROOFS OF THE FURNITURE

Before assembling, carefully read these instructions, check the completeness of the parts and accessories.
For furniture assembly WE RECOMMEND using services of qualified specialists! To prevent scratches, the collection should be carried out on a flat, clean and hard surface of the well-populated cloth or packaging tara.

RULES OF CARE AND OPERATION

1.Protect furniture from high temperatures
2.Do not subject the facades to cooling below -15 C
4.Long contact with moisture should be avoided, especially with hot steam.
5. Do not allow direct sunlight on furniture products.
6.Recommended air temperature for storage and operation from -10 C to +25 C
7. Ensure sufficient distance from electrical and lighting devices, heaters, etc.
8.In case of dirt on furniture, remove it with soap solution and then wipe surface dry. Avoid using abrasive materials.

ПЕРЕЛІК ФУРНІТУРИ / LIST OF FURNITURE

Барний механізм	Заглушка для конфірмат	Ключ конфірматний	Конфірмат 50 мм	Нога 120 конус	Петля накладна
2	24	1	24	6	6
Полкотримач	Ручка чорн накл/96	Шуруп 3,5*16	Футорка М6	Гвинт М6х30	Шуруп 3,5*30
8	3	36	6	6	4
Цвях					
28					

ТЕХНІЧНА ІНФОРМАЦІЯ ВИРОБУ / PRODUCT TECHNICAL INFORMATION

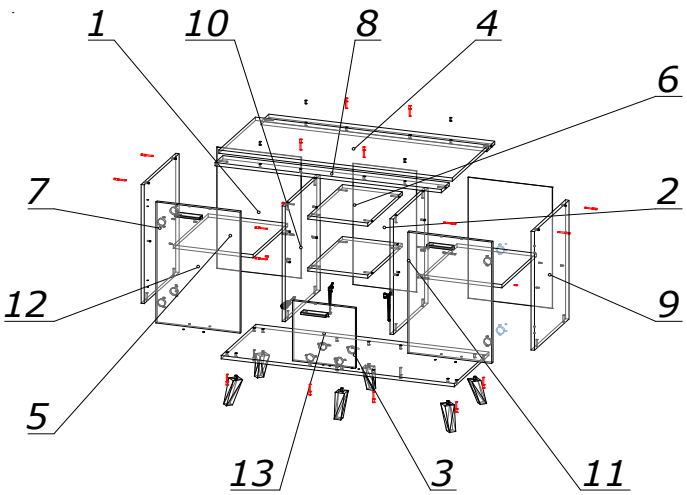

ПЕРЕЛІК ДЕТАЛЕЙ ДСП / LIST OF CHIPBOARD DETAILS

№ по схемі № to the scheme	Кількість Number	Довжина,мм Length,мм	Ширина,мм Width,мм
3	1	1101	451
4	1	1102	472
5	2	376	450
6	2	284	450
7	1	584	451
8	2	1068	101
9	1	584	451
10	1	568	451
11	1	568	451
	12		

ДЕТАЛІ МДФ/ДСП (ФАСАД) / LIST OF MDF/CHIPBOARD (FACADE) DETAILS

№ по схемі № to the scheme	Кількість Number	Довжина,мм Length,мм	Ширина,мм Width,мм
12	2	596	397
13	1	297	297

ПЕРЕЛІК ДЕТАЛЕЙ ДВП / LIST OF FIBER DETAILS

№ по схемі № to the scheme	Кількість Number	Довжина,мм Length,мм	Ширина,мм Width,мм
1	2	596	398
2	1	596	300
	1	планка з`єднувальна	